Разрез 1-1

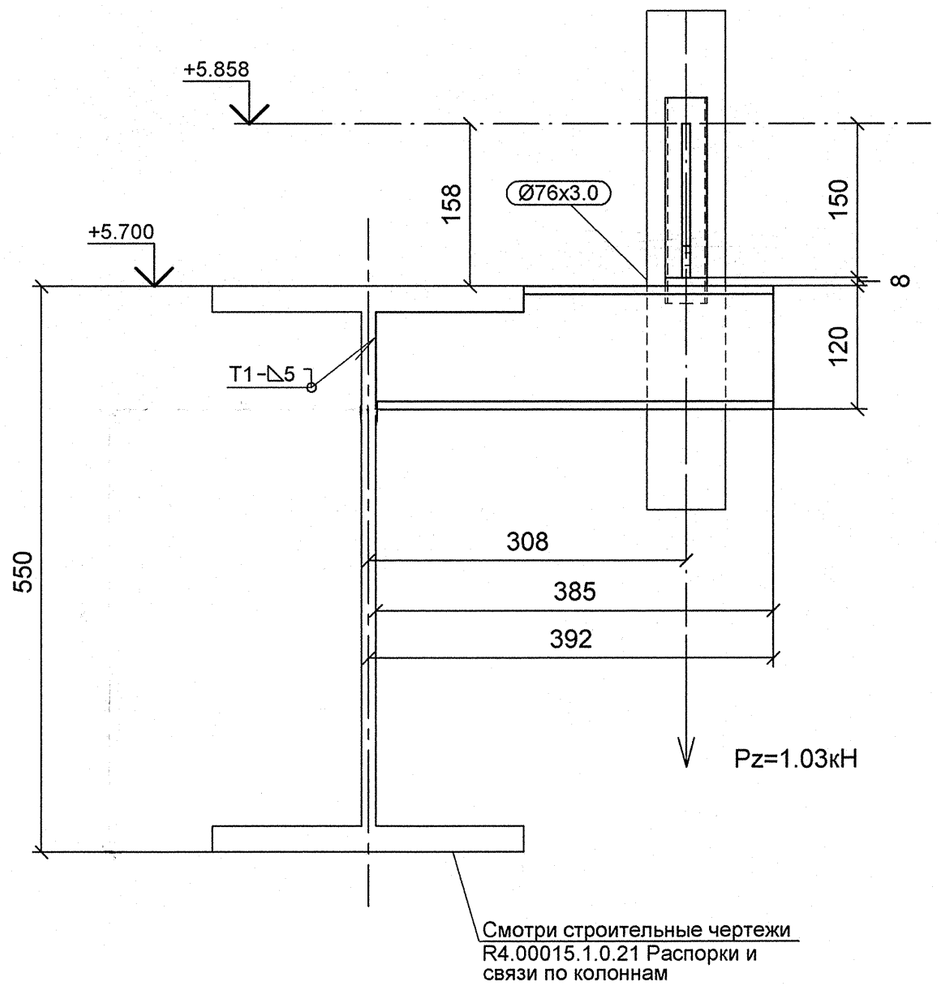

Разрез 2-2

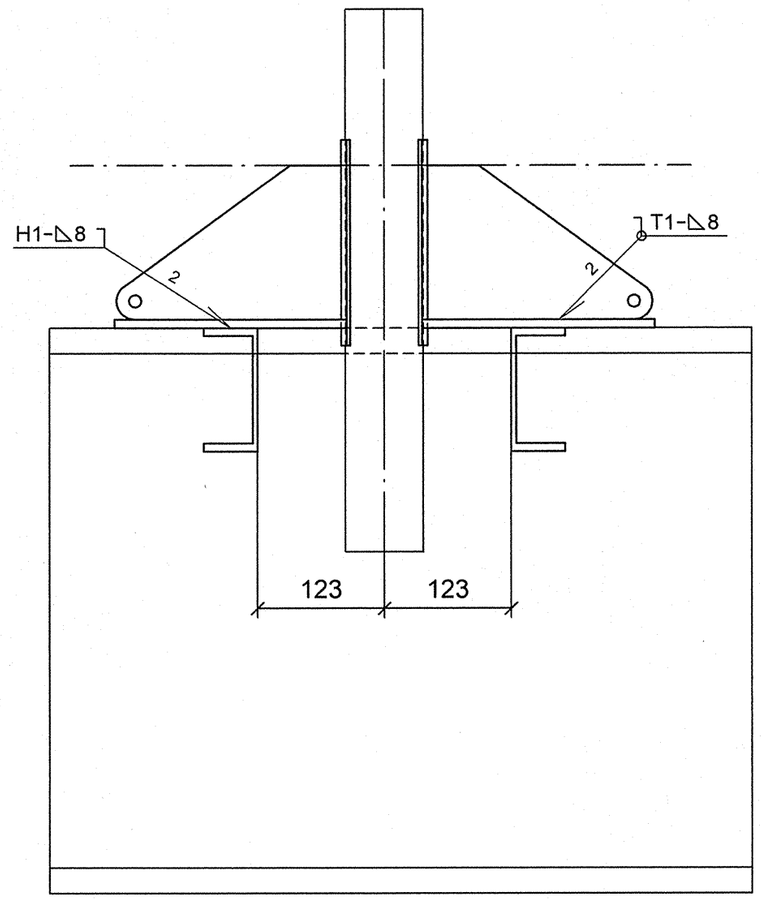

Спецификация деталей

Поз.	Обозначение	Наименование	Кол	Материал	Масса, кг ед.	Масса, кг общ.	Примечание
1	*По настоящему чертежу*	ЛИСТ Б-ПН-8х40х225	2	Ст3сп5 ГОСТ 14637-89	0.57	1.13	
2	03 ОСТ 34-10-734-93	ПЛАВНИК С НАКЛАДКОЙ 76 У	2	СБОРНЫЙ	1.53	3.06	
3	ГОСТ 8240-97	ШВЕЛЛЕР 12У, L = 385 мм	2	Ст3сп5 ГОСТ 535-2005	4.00	8.01	
	ГОСТ 2246-70	ПРОВОЛОКА		СВ-08Г2С	-	-	
	ГОСТ 9467-75	ЭЛЕКТРОДЫ		УОНИИ 13/45	-	-	
					Итого:	12.20	

1 Привязку опоры смотри чертеж R4.SU11.3010.012.01.00.004 (R4.00202.1.0.12 лист 11).
2 Сварку производить по ГОСТ 5264-80.
3 Сварку опоры с трубопроводом производить по ОСТ 34-10-727-93.
4 Pz - максимальная нагрузка на опору.
5 Изготовить один комплект.

План расположения опоры

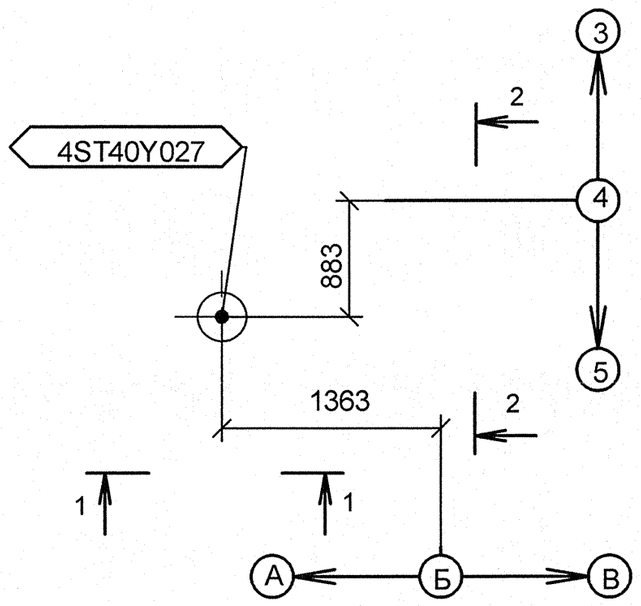

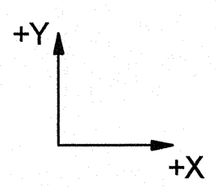

Изометрический вид

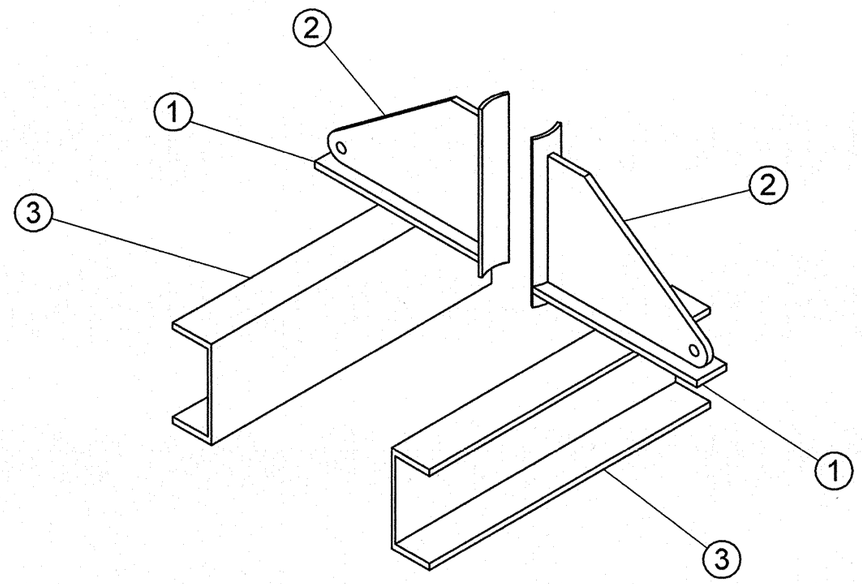

Деталь поз.1

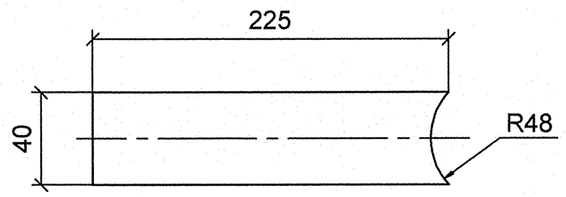

АРХИВНЫЙ ЭКЗЕМПЛЯР

Изм.	Кол.уч.	Лист	№ док.	Подпись	Дата
Инженер 3 к.		Мосенков			19.05
Пров. инж. 2 к.		Соколова			23.04
Нач.гр.		Морозова			25.04
Н.контр.		Краснояров			28.04

Инв. № подл. R4.00202.1.0.12
Лист 152

R4.ST10.3012.012.01.00.066

Ростовская АЭС Блок 4

Главный корпус
Машинное отделение (ДО, ЭЭТУ)
Трубопроводы замкнутого контура ОГЦ

Стадия	Лист	Листов
Р	1	1

Опора неподвижная
4ST40Y027

ОАО "НИАЭП"
2012

Формат А2

ДОПОЛНИТЕЛЬНЫЕ ПОДПИСИ

Взам. инв. N

Подп. и дата

Инв. N подл. R4.00202.1.0.12